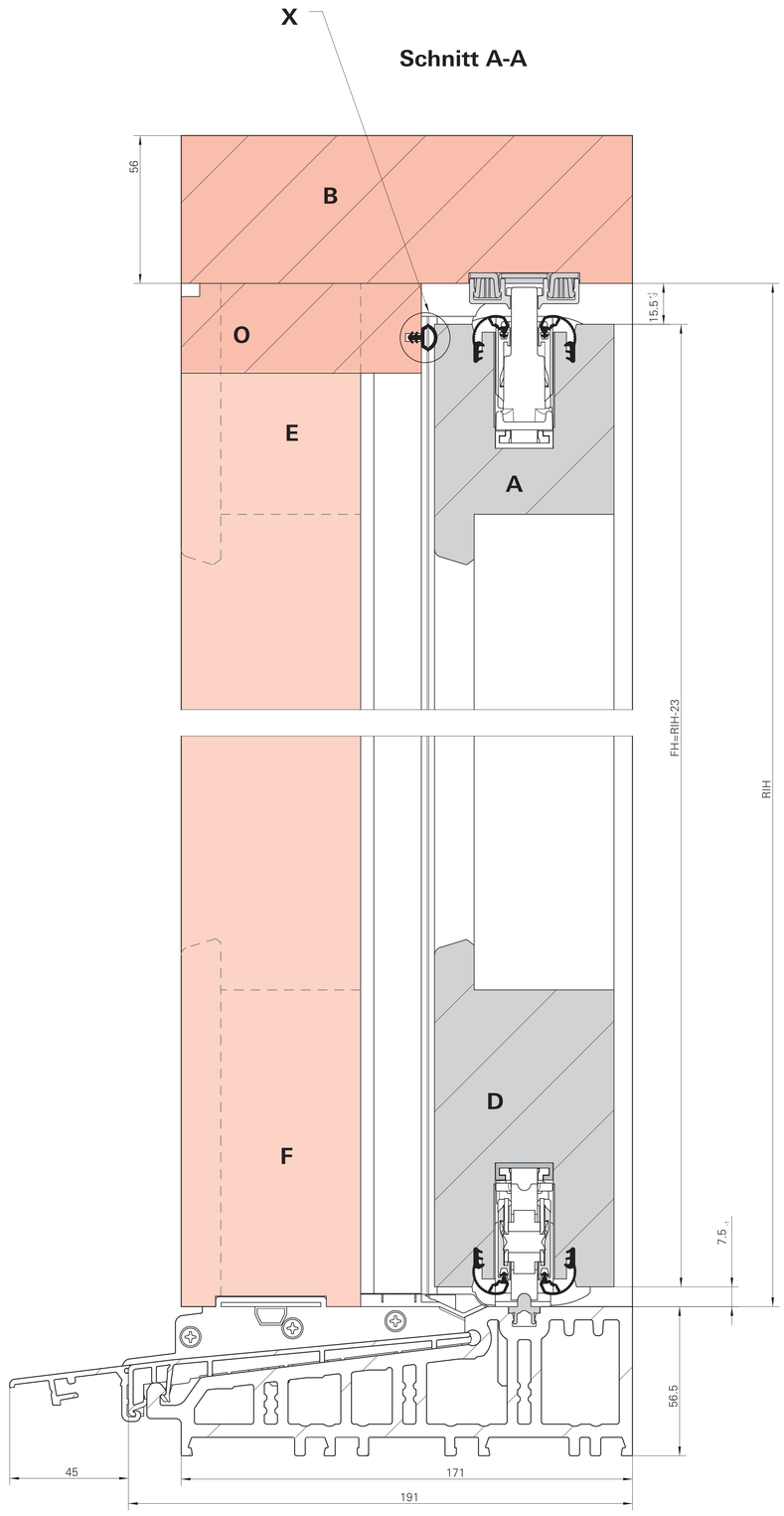

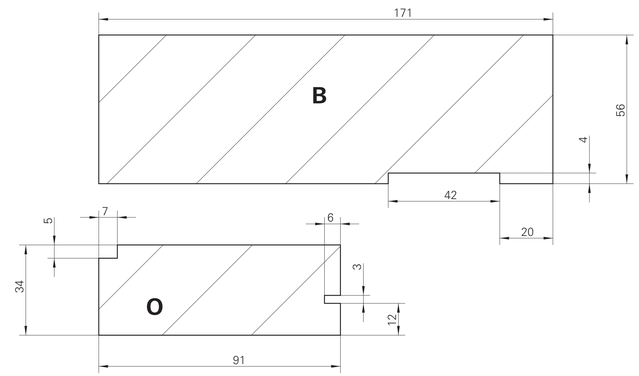

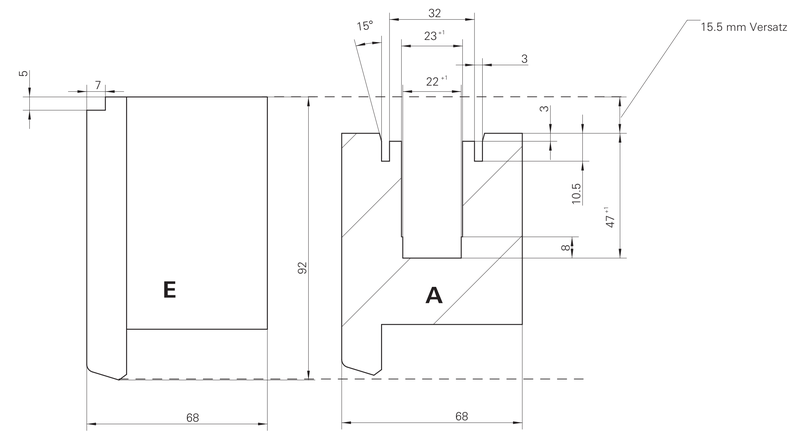

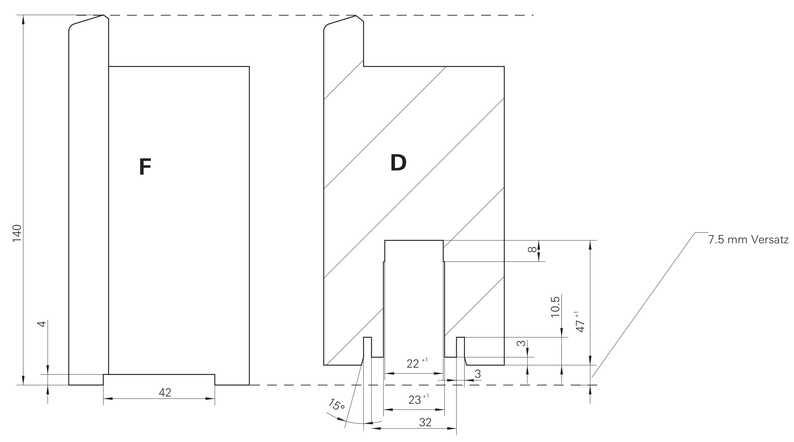

Roto

Roto Patio Life
Beilage zur Einbauanleitung Holz

Anwendungsbereich

Flügelbreite (FB) .....760 – 3235 mm
Flügelfalzhöhe (FH).....690 – 2670 mm
Rahmenaußenbreite ..... max. 6500 mm
Flügelgewicht.....max. 300 kg

Hinweis

Zwischen FB 760 mm und 825 mm müssen die Endbauteile oben und unten um 65 mm gekürzt werden.
Dazu Mittenfixierung lösen und in Endstellung kürzen.

Allgemein

FB = Flügelbreite
RIB = Rahmeninnenbreite
RAB = Rahmenaussenbreite
RIH = Rahmeninnenhöhe
RAH = Rahmenaussenhöhe

X = Zusätzliche Maßnahmen für erhöhte Schlagregendichtigkeit

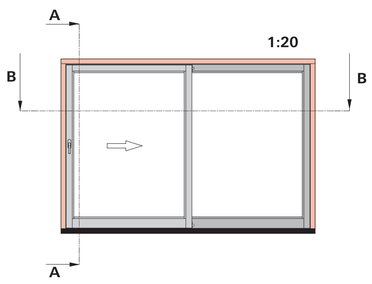

Roto Patio Life

Schnitt B-B

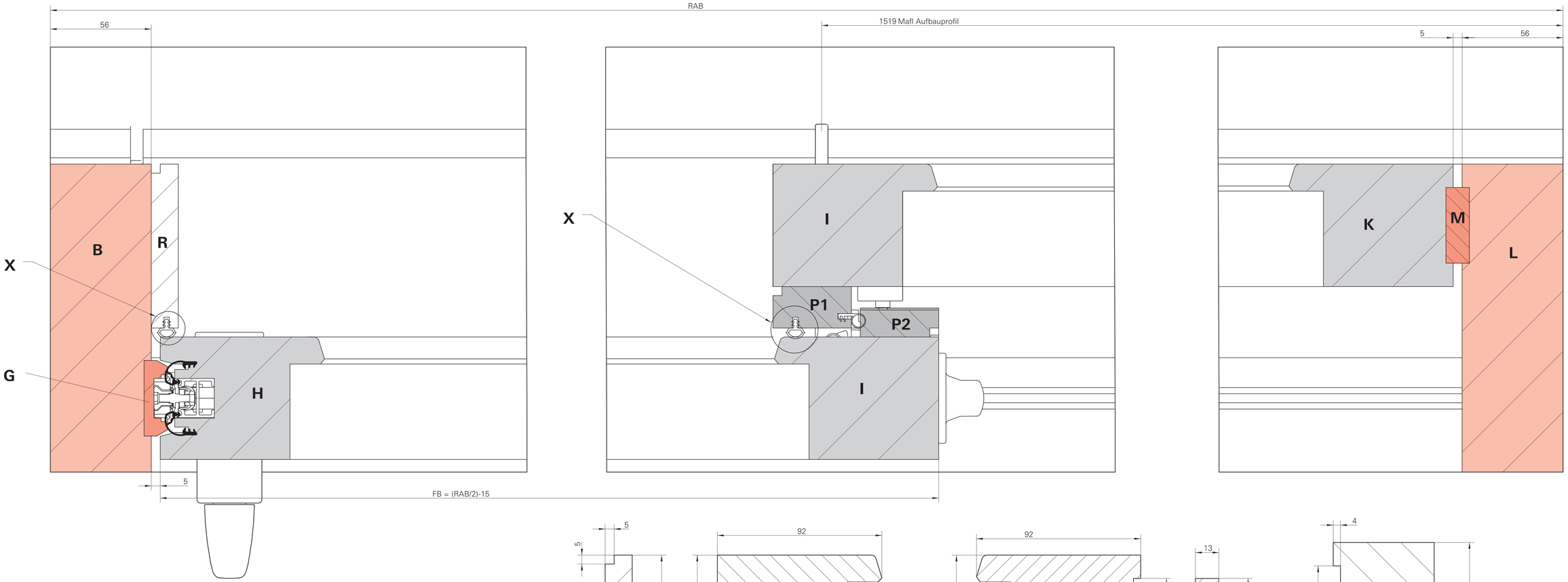

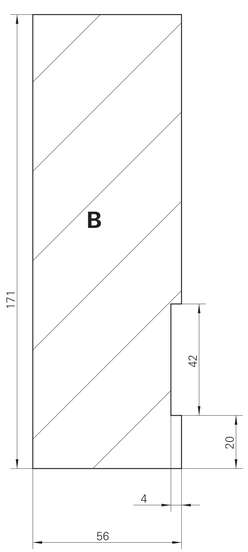

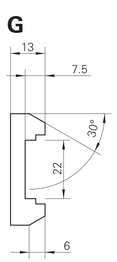

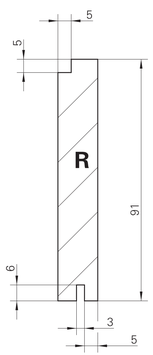

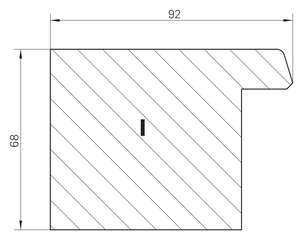

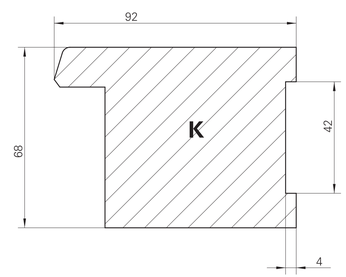

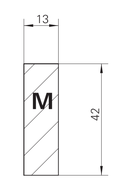

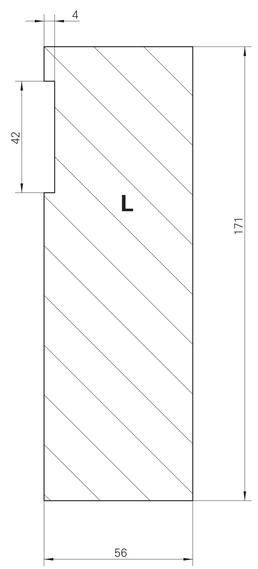

Bearbeitung für
Mittelschliesser

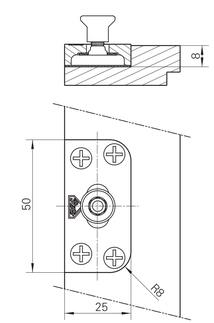
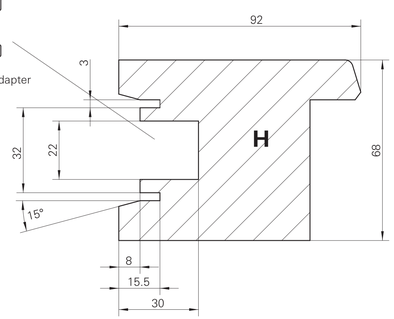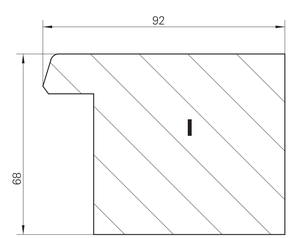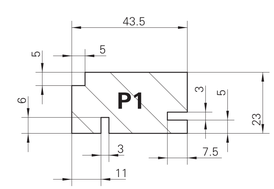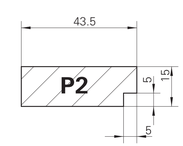
Zu verwendender Euronutadapter